EPL / EPM

RU - Инструкция и важная информация для установщика

ISO2661A00MM_01-08-2014

EPL

EPM

Фотоэлементы

Nice SpA
Oderzo TV Italia
info@niceforyou.com

РУССКИЙ

1 - Инструкции по технике безопасности и монтажу

ВНИМАНИЕ! ВАЖНЫЕ ИНСТРУКЦИИ: В данном руководстве содержится важная информация по безопасной установке данного оборудования, поэтому перед началом установки необходимо изучить данное руководство. Данное руководство следует хранить в безопасном месте для последующего использования. Так как при установке и эксплуатации данного оборудования могут возникнуть опасные ситуации, для обеспечения максимальной безопасности установку следует выполнять в соответствии со всеми действующими законами, стандартами и нормами.

•Использование фотоэлемента не в соответствии с данным руководством запрещено. Неправильное использование может привести к повреждению оборудования или получению травм персоналом.
•Запрещается изменять какие-либо компоненты, если об этом не сказано в руководстве. В противном случае возможно возникновение неисправностей. Компания NICE снимает с себя ответственность за любой ущерб от модифицированного оборудования.
•Фотоэлемент должен работать только посредством прямого центрирования TX-RX (передатчик-приемник). Использование посредством отражения запрещено.
•Для осуществления электрических подключений нужно использовать подходящие провода, как указано в главе «Установка».
•Необходимо убедиться в соответствии напряжения источника питания и прочих параметров данным, указанным в таблице технических характеристик.

2 - Описание продукта и назначение

Это устройство представляет собой фотоэлемент (а именно тип-D датчик присутствия в соответствии со стандартом EN 12453) с релейным выходом. Продукт является частью серии Era-P, и предназначен для использования в системах автоматизации для дверей, ворот, гаражных ворот и других подобных устройств. Любое другое использование следует рассматривать как неправильное. Фотоэлементы должны применяться в строгом соответствии с действующими правилами технической безопасности. Изготовитель не несет ответственности за любой ущерб, причиненный вследствие неправильного, ошибочного или недопустимого использования. Устройство серии EPM состоит из передающего TX и приемного элемента RX, которые должны быть смонтированы на параллельных и вертикальных поверхностях. Также возможно размещение фотоэлементов на специальных стойках, входящих в ассортимент Nice.

3 - Установка и подключения

01. Убедитесь, что установка удовлетворяет "Технические характеристики"; также прочитать соответствующие инструкции, приведенные в главе 1.

02. Убедитесь, что поверхности, выбранные для крепления фотоэлементов параллельны друг другу, так что передатчиками и приемниками может быть идеально выровнены. ВНИМАНИЕ! - Продукт не имеет внутренний механизм для регулировки выравнивания между TX и RX единиц аф-тер они были зафиксированы. Поэтому, если стены не смежная уверяем, достаточное выравнивание, ориентируемая модель фотоэлемента (например, EPLO) следует использовать вместо.

03. Следуйте инструкциям, приведенным на рис. 1, 2, 3, 4, 5 и 6.

04. Выключите питание автоматизации

05. Прочтите пункты A, B и C, и только после этого выполните действия, которые относятся к вашей автоматизации.

A – 12V источник питания. Если это напряжение питания используется, необходимо установить перемычку на печатной плате TX и RX (рис. 7) при помощи пайки с между двумя точками отмеченными взнаком12V

B – Расстояние между фотоэлементами больше чем 10 м.

Еслирасстояние между передатчиками и приемниками, превышает 10 м, необходимо удалить перемычку на печатной плате RX - с между точками с маркировкой "+ 10M», как показано на рис. 8.

C – Решение проблем с помехами между несколькими парам фотоэлементов.
Если две пары фотоэлементов установлены близко друг к другу, луч передатчика (TX), одной пары может быть захвачен приемником (RX) другого (рис. 9), что приводит к неправильному обнаружению препятсвий. Эта проблема может быть решена путем установки "синхронизированного режима" и питанием фотоэлементов от сети переменного тока.С этой целью, удалить перемычку "SYNC" на печатных платах TX (рис. 10) и изменить полярность подключении одной пары фотоэлементов (рис. 11).

Если риск интерференции сохраняется, вы можете уменьшить зону приема RX путем установки конуса с(прилагается) на RX , как показано на рис. 12, 13, и 14. Конус уменьшает угол приема примерно до 8 °.

06. Соберите схему , показанную на рис. 15. для того, чтобы использовать фотоэлементы в качестве устройств безопасности, подключите кабели к контакту NC (клеммы 4 и 5); чтобы использовать их в качестве устройств управления, , подключите кабели к разомкнутым контактом (клеммы 3 и 4).

07. Делайте, как показано на рис. 16.

08. Выполните процедуры тестирования, описанные в главе 4.

09. Завершите установку, как показано на рис. 19 и 20

4 - Тестирование

01. Проведите проверки состояния фотодатчиков по светодиоду (рис.16) на фотоэлементе RX. Внимание! "Если светодиод быстро мигает или горит фиксированным светом (обратитесь к таблице A для определения состояния светодиодного индикатора), необходимо улучшить согласованность между передатчиками и приемниками, сдвигая один или оба фотоэлемента, пока светодиод не выключится или начинает мигать очень медленно (= оптимальное взаимное расположение).
02. Проверьте работуфотодатчиков , блокируя прямую видимость между ними при помощи цилиндра (Ø = 5 см; L = 30 см): сначала поместите цилиндр близко к TX, а затем к RX и, наконец, на полпути между ними (рис . 17).

Убедитесь, что в каждом конкретном случае выход фотоэлемента переключается и меняет состояние контактов, и что система автоматизации реагирует должным образом на препятствие в зоне действия фотоэлемента. 03. Проверьте правильность обнаружения препятствий в соответствии с требованиями стандарта EN 12445, используя параллелепипед (700 x 300 x 200 мм) (рис. 18).

5 - Предупреждения пользователя

Внимание! - Фотоэлементы не представляют собой фактические устройства безопасности, а скорее средства безопасности. Хотя предназначены для обеспечения максимальной надежности.В экстремальных условиях они могут выйти из строя, и это не может быть сразу видно. По этой причине, а также в соответствии с надлежащей практикой, необходимо соблюдать следующие Инструкции:
• движение должно производиться только если ворота или двери полностью открыты створки в неподвижном состоянии.
•НИКОГДА не совершайте маневры в зоне действия ворот в то время как ворота или двери закрываются или собираются закрыться.
•Если вы заметили какие-либо признаки неисправности, необходимо отключить питание системы автоматизации и использовать только ручной режим (обратитесь к инструкции по эксплуатации автоматизации). Обратитесь к помощи обслуживающего персонала для проверки системы и возможного ремонта.

6 - Обслуживание

Обслуживание фотоэлементов необходимо проводить по крайней мере, каждые 6 месяцев следующим образом:
1)Разблокировать двигатель, как указано в инструкции для предотвращения автоматических операций во время технического обслуживания;
2)Проверять наличие влаги, окисления и инородных тел (например, насекомых) и удалить их. В случае возникновения сомнений, заменить ОБОРУДОВАНИЕ;
3) Очистить корпуса - особенно линзы и стеклянные панели - с помощью мягкой, слегка влажной ткани. Не используйте спирт, бензин, абразивные или другие чистящие средства; они могут влиять на поляризованные поверхности и поставить под угрозу работу фотоэлементов;
4)Осуществить проверочные действия, указанные в разделе "Тестирование";
5) Продукт предназначен для работы в течение не менее 10 лет в нормальных условиях;
Для продолжительной работы мы рекомендуем увеличить частоту технического обслуживания в дальнейшем.

7 -Утилизация

Продукт является неотъемлемой частью системы автоматизации и, следовательно, должен быть утилизирован вместе с системой автоматизации согласно инструкции для системы автоматизации

8 - Технические характеристики

Обратите внимание: технические характеристики относятся к температуре окружающей среды 20 ° C. Nice C.n.A. оставляет за собой право вносить изменения в продукты без изменения их целевого использования и основных функций.

Тип продукта: датчик присутствия для автоматических ворот и дверей (тип D согласно EN 12453).
Питание: (без перемычки) 24 В переменного / постоянного тока (предельные значения: 18 - 35 В постоянного тока и 15 - 28 В переменного тока);
Питание: (с перемычкой) 12 V AC / DC (предельные значения: 10 - 18 В постоянного тока и 9 - 15 В переменного тока).
Максимальный потребляемый ток: прибл. 55 мА (TX + RX).
TX угол обзора: 20 ° (± 25%). RX угол обзора: 20 °. Угол обзора при использовании конуса 8 °
Параметры выходного реле: Макс 500 мА и 48 В переменного / постоянного тока. срок службы контактов реле более чем 600000 циклов с AC или DC нагрузкой.
Время срабатывания: менее 30мс.Дальность действия: рабочая до 15м; максимальная до 30м (с "+ 10m" без перемычки). Дольность действия может быть меньше на 50% в плохих атмосферных условиях (туман, дождь, пыль и т.д.), или может быть уменьшен на 30%, когда блок RX оснащен конусом 8 °. Обнаружение непрозрачных объектов размером более 50 мм вдоль линии прямой видимости между TX и RX (максимальная скорость 1,6 м / с.). Степень защиты: IP 44.
ЗАПРЕЩЕНО использование в кислотной, солевой раствор или потенциально взрывоопасной атмосфере . Рабочая температура: от -20 до + 50 ° C.
Установка: элементы установлены напротив друг друга на двух вертикальных параллельных стенах, или на соответствующих стойках. Размеры - EPL, 70 x 70 (B) x 30 мм / 165 г - EPM, 50 x 80 (B) x 28,5 мм / 143 г

9 - Декларация о соответствии CE

Nice C.п.A. настоящим заявляет, что продукция: EPL, EPM соответствует основным требованиям и другим соответствующим положениям, определенных Директивой 2004/108 / EC. CE декларации соответствия. Доступно для просмотра и печати на веб-сайте www.nice-service.com, или может быть запрошена непосредственно из Nice S.P.A

Ing. **Mauro Sordini** *(Chief Executive Officer)*

RU - ТАБЛИЦА A - Сигналы светодиода установленного на фотоэлементе RX
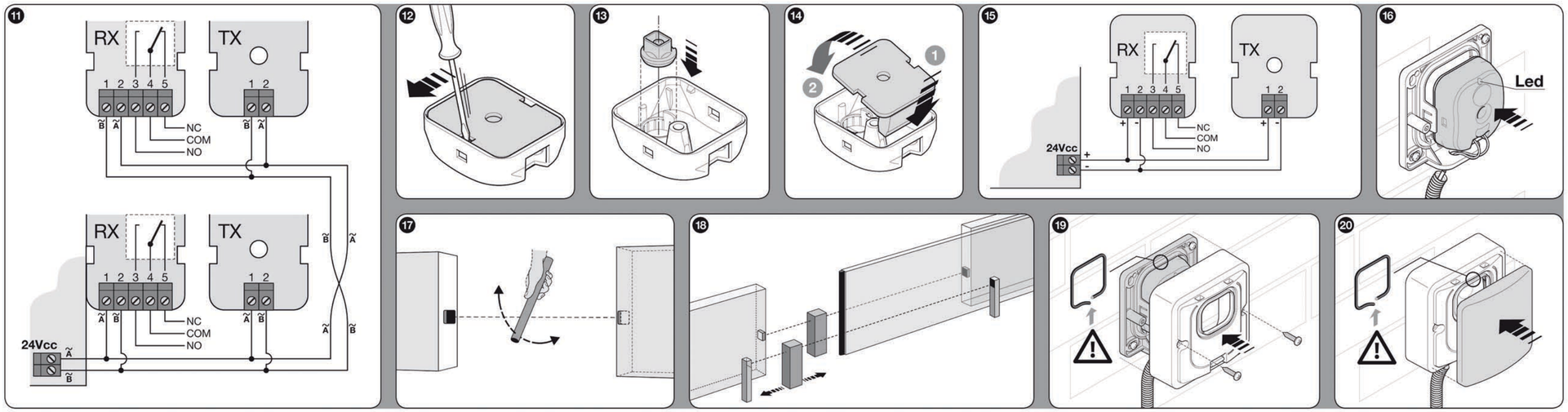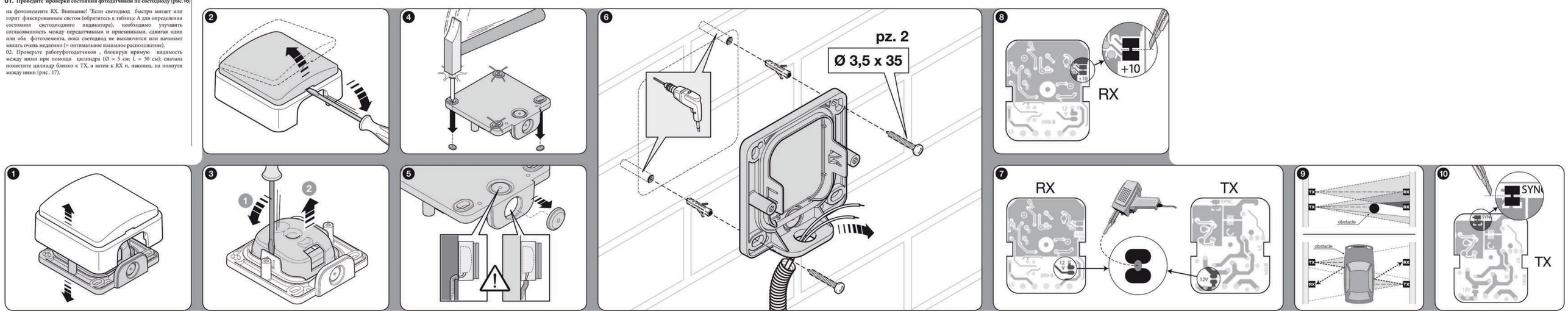
Состояние индикатора	Значение 1 • Значение 2	Состояние выхода• Необходимое действие
Не горит	Отличный приём •Нет помех	В работе • Нет
Медленно мигает	Средний прием • Нет помех	В работе• Необходима более точная юстировка
Быстро мигает	Плохой прием• Нет помех	В работе • Очистите линзы / Устраните поблизости отражающих поверхностей / Совместите линзы еще раз
Горит	Нет приема • Препятствие	Тревога• Удалите препятствие